General Information

CLEANING & MAINTENANCE

Once completely cooled, ideally overnight, use a brush or vacuum to remove any debris from the wood rack.

When the wood-fire control module is not in use, it should be kept under cover and out of the elements.

To clean the Wood-Fire control module use a non-caustic, bleach-free cleaning spray on a cloth and wipe dry with paper towels. Do not spray any liquids onto the module or submerge the unit.

FR:
NETTOYAGE ET ENTRETIEN - Une fois complètement refroidi, de préférence pendant toute une nuit, utilisez une brosse ou un aspirateur pour éliminer tous les résidus du rack à bûches. Lorsque le module de commande Feu à bois n'est pas utilisé, il doit être conservé à l'abri et protégé des intempéries. Pour nettoyer le module de commande Feu à bois, utilisez un spray nettoyant non caustique et sans javel sur un chiffon, puis essuyez avec des serviettes en papier. Ne vaporisez aucun liquide sur le module et ne submergez pas l'unité.
ES:
LIMPIEZA Y MANTENIMIENTO - Una vez que se haya enfriado por completo, idealmente durante toda la noche, utilice un cepillo o aspiradora para eliminar cualquier residuo del soporte de leña. Cuando el módulo de control del fuego de leña no esté en uso, debe mantenerse a cubierto y protegido de los elementos. Para limpiar el módulo de control del fuego de leña, utilice un spray de limpieza no cáustico y que no contenga lejía aplicado en un trapo y séquelo con papel de limpieza. No pulverice ningún líquido sobre el módulo ni sumerja la unidad.
DE:
REINIGUNG UND WARTUNG - Nach dem vollständigen Abkühlen, möglichst über Nacht, entfernen Sie mit einer Bürste oder einem Staubsauger alle Verunreinigungen vom Holzgestell. Wenn das Holzfeuer-Steuermodul nicht in Gebrauch ist, sollte es unter einer Abdeckung und vor Witterungseinflüssen geschützt aufbewahrt werden. Verwenden Sie zur Reinigung des Holzfeur-Steuermoduls ein nicht ätzendes, bleichmittelfreies Reinigungsspray auf einem Tuch und wischen Sie es mit Papiertüchern trocken. Sprühen Sie keine Flüssigkeiten auf das Modul und tauchen Sie das Gerät nicht in Flüssigkeiten ein.
IT:
PULIZIA E MANUTENZIONE - Una volta raffreddato completamente, possibilmente durante la notte, utilizzare una spazzola o un aspirapolvere per rimuovere eventuali detriti dalla rastrelliera per la legna. Quando il modulo di controllo della combustione a legna non è in uso, deve essere tenuto al riparo dalle intemperie. Per pulire il modulo di controllo della combustione a legna, utilizzare uno spray detergente non caustico e privo di candeggina su un panno e asciugare con carta assorbente. Non spruzzare liquidi sul modulo e non immergere l'unità.
NL:
REINIGING EN ONDERHOUD - Verwijder vuil van het houtrek het liefst de volgende dag met een borstel of stofzuiger als de oven helemaal is afgekoeld. Als de houtvuur bedieningsmodule niet wordt gebruikt, moet deze afgedekt blijven en mag niet aan het weer worden blootgesteld. Om de houtvuur bedieningsmodule schoon te maken, gebruikt u een niet-bijtende, bleekvrije reinigingsspray en droogt u deze af met keukenpapier. Spray geen vloeistoffen op de module en dompel deze niet onder in water.

DK:
RENGØRING OG VEDLIGEHOLDELSE - Når brænderisten er helt afkølet, helst efter en hel nat, skal du bruge en børste eller støvsuge til at fjerne eventuelt snavs fra den. Når brændeovnsmodulet ikke er i brug, skal det opbevares overdækket og beskyttet mod vind og vejr. For at rengøre brændeovnsmodulet skal du bruge en ikke-ætsende, blegemiddelfri rengøringsspray på en klud og tørre af med køkkenrulle. Sprøjt ikke væsker på modulet, og nedsænk ikke enheden i vand.
SE:
RENGÖRING OCH UNDERHÅLL - När vedhyllan är helt nedkyld, helst över natten, kan du använda en borste eller damsugare för att avlägsna skräp. När styrmodulen för vedeldning inte används ska den förvaras under skydd och inte utsättas för väder och vind. Använd en icke frätande, klorfri rengöringsspray på en trasa för att rengöra styrmodulen för vedeldning och torka torrt med pappershanddukar. Spreja inte vätskor på modulen och sänk inte ner enhet i vätskor.
NO:
RENGJØRING OG VEDLIKEHOLD - Når den er helt avkjølt, ideelt sett over natten, bruker du en børste eller støvsuger for å fjerne avfall fra trestativet. Når trefyringskontrollmodulen ikke er i bruk, bør den være tildekket og beskyttet mot vær og vind. For å rengjøre trefyringskontrollmodulen, bruker du en ikke-etsende, blekemiddelfri rengjøringsspray på en klut, og tørker av med tørkepapir. Ikke spray væske på modulen eller senk enheten ned i vann.

:IL
אמצעי זהירות ואזהרות - לאחר התקררות התנור, רצוי ביום שאחרי השימוש בו, השתמשו במברשת או בשואב אבק להסרת הפסולת ממדף עצי הבעירה. כאשר המודול לבקרת בעירת עצים אינו בשימוש, יש לכסות אותו ולהגן עליו מפני תנאי מזג האוויר. לניקוי המודול לבקרת בעירת עצים, השתמשו בתרסיס לניקוי שאינו קאוסטי וללא אקונומיקה על מטלית ונגבו את המשטח בעזרת מגבות נייר. אין לרסס נוזל בלשהו על המודול או להטביל את היחידה במים.

Warranty Information

Gozney offers a 1 year manufacturer's warranty on all accessories. If you have a warranty claim for your Gozney product, please see the applicable terms and conditions on the Gozney website.
The warranty applies to the original purchaser of products purchased from a registered Gozney dealer. You will be required to provide proof of purchase. Visit https://www.gozney.com/pages/warranty for the full warranty.

FR:
INFORMATIONS SUR LA GARANTIE - Gozney offre une garantie constructeur d'un (1) an sur tous les accessoires. Si vous voulez faire une demande de garantie pour votre produit Gozney, veuillez consulter les conditions générales en vigueur sur le site Web de Gozney. La garantie s'applique à l'acheteur initial des produits acquis auprès d'un détaillant Gozney agréé. Il vous sera demandé de fournir une preuve d'achat. Rendez-vous sur https://www.gozney.com/pages/warranty pour la garantie complète.
ES:
INFORMACIÓN ACERCA DE LA GARANTÍA - Gozney ofrece una garantía del fabricante de 1 año en todos los accesorios. Si tiene una reclamación de garantía relacionada un producto Gozney, consulte los términos y condiciones aplicables en el sitio web de Gozney. La garantía se aplica al comprador original de los productos adquiridos a un distribuidor registrado de Gozney. Se le pedirá que presente un comprobante de compra. Visite https://www.gozney.com/pages/warranty para ver todos los detalles de la garantía.
DE:
INFORMATIONEN ZUR GARANTIE - Gozney bietet eine 1-jährige Herstellergarantie auf alle Zubehörteile. Wenn Sie einen Garantiefall für Ihr Produkt von Gozney melden möchten, lesen Sie bitte die geltenden Bedingungen auf der Gozney-Website. Die Garantie gilt für den Erstkäufer von Produkten, die bei einem registrierten Gozney-Händler gekauft wurden. Es muss ein Kaufnachweis vorgelegt werden. Die vollständige Garantie finden Sie unter https://www.gozney.com/pages/warranty.
IT:
INFORMAZIONI SULLA GARANZIA - Gozney offre una garanzia del produttore di 1 anno su tutti gli accessori. In caso di richiesta di garanzia per il prodotto Gozney, consultare i termini e le condizioni applicabili sul sito web di Gozney. La garanzia si applica all'acquirente originale di prodotti acquistati da un rivenditore registrato Gozney. Sarà necessario fornire una prova d'acquisto. Visitare il sito https://www.gozney.com/pages/warranty per la garanzia completa.
NL:
GARANTIE-INFORMATIE - Gozney geeft 1 jaar fabrieksgarantie op alle accessoires. Als u een garantieclaim heeft voor uw Gozney-product, raadpleegt u de betreffende algemene voorwaarden op de website van Gozney. De garantie geldt voor de oorspronkelijke koper van producten aangeschaft bij een geregistreerde Gozney-dealer. U moet een aankoopbewijs kunnen overhandigen. Ga naar https://www.gozney.com/pages/warranty voor de volledige garantie.
DK:
OPLYSNINGER OM GARANTI - Gozney tilbyder 1 års producentgaranti på alt tilbehør. Hvis du har et garantikrav for dit Gozney-produkt, kan du se de gældende vilkår og betingelser på Gozneys website. Garantien gælder for den oprindelige køber af produkter, som er købt hos en registreret Gozney-forhandler. Du skal fremvise købsbevis. Gå til https://www.gozney.com/pages/warranty for at se den fulde garanti.

SE:
GARANTIINFORMATION - Gozney erbjuder en tillverkargaranti på 1 år på alla tillbehör. Om du har ett garantianspråk på din Gozney-produkt ska du läsa de tillämpliga villkoren på Gozneys webbplats. Garantin gäller för den ursprungliga köparen för produkter som har köpts från en registrerad Gozney-återförsäljare. Du måste kunna tillhandahålla inköpsbevis. Besök https://www.gozney.com/pages/warranty för fullständig garantiinformation.
NO:
GARANTIINFORMASJON - Gozney tilbyr en 1-årig produsentgaranti på alt tilbehør. Hvis du har et garantikrav for Gozney-produktet ditt, kan du gå gjennom de gjeldende vilkårene og betingelsene på Gozney-nettsiden. Garantien gjelder originalkjøperen av produkter kjøpt fra en registrert Gozney-forhandler. Du vil bli nødt til å vise frem kjøpsbeviset. Gå til https://www.gozney.com/pages/warranty for å se hele garantien.
:IL
פרטי אחריות - Gozney מציעה אחריות יצרן לשנה על כל האביזרים. אם יש לכם טענה במסגרת האחריות בנוגע למוצר Gozney שלכם, אנא עיינו בתנאים ובהתניות החלים באתר של Gozney. האחריות חלה על הרוכש המקורי של מוצרים שנרכשו מנציג רשמי של Gozney. אתם תתבקשו לספק הוכחה לרכישתכם. היכנסו אל https://www.gozney.com/pages/warranty כדי לקרוא את כל פרטי האחריות.

Technical Manual

DOC-0988-1

GOZNEY°

Wood-Fire Control Kit

Product overview - What's in the Box

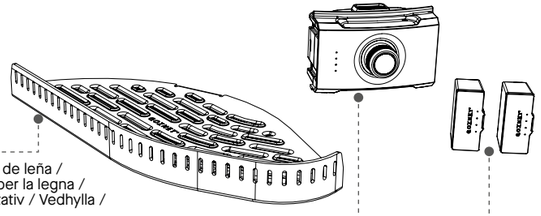

Wood Rack
Rack à bûches / Soporte de leña / Holzgestell / Rastrelliera per la legna / Houtrek/ Trestativ / Træstativ / Vedhylla / מדף עצי בעירה

Wood-Fire Control Module
Module de commande Feu à bois / Módulo de control del fuego de leña / Holzfeuer-Steuermodul / Modulo di controllo della combustione a legna / Houtvuur bedieningsmodule / Trefyringskontrollmodul / Brændeovnsmodul / Styrmodul for vedeldning / מודול לבקרת בעירת עצים

Battery Packs
Blocs-batteries / Packs de baterías / Akku-Packs / Pacchetti batterie / Accupacks / Batteripakker / Batteripakker / Batteripaket / מארזי סוללות

Set-up

WOOD RACK

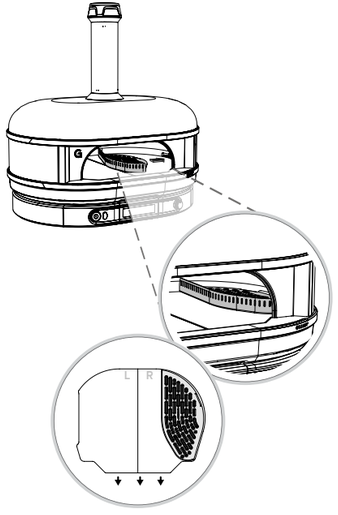

WOOD-FIRE CONTROL MODULE

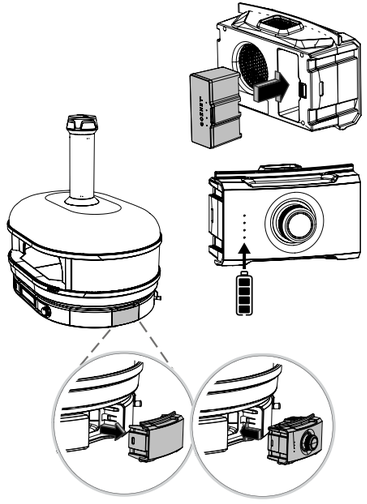

Pairing

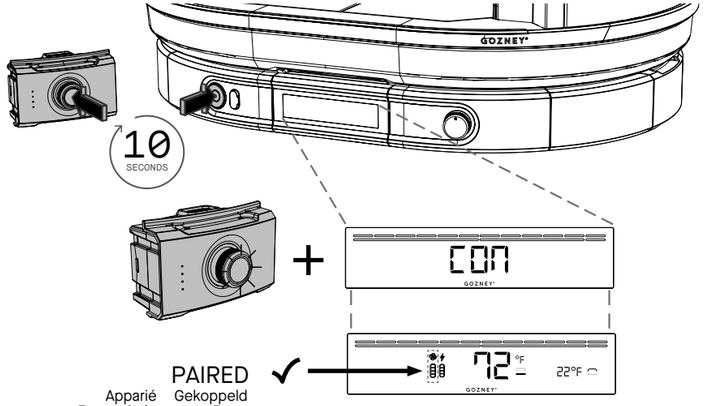

PAIRED ✓

Apparié
Emparejado
Gepaart
Accoppiati

Gekoppeld
Paret
Parret
משויך

Operation

POWER ON/OFF

Marche/Arrêt
Encendido/Apagado
Einschalten/Ausschalten
Accensione/spegnimento

Aan/uit
Slå på/av
Tænd/slukStrömbrytare
הדלקה/כיבוי

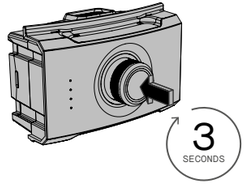

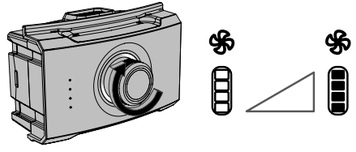

1 MINUTE BOOST ON/OFF

Boost marche/arrêt pendant 1 minute
Encendido/apagado del aumento de intensidad de 1 minute
1 Minute Boost ein/aus
1 Minuto per accensione/spegnimento

1 minuut boost aan/uit
1 minutt boost på/av
1 minuts boost til/fra
Boost på/av under en minut
הגברת הדלקה/כיבוי בת דקה 1

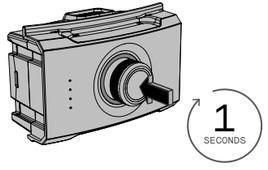

Caution & Warnings

Do not use the wood fire control module without the wood rack. Improper use can cause damage to the wood fire control module.

Never use the Wood-Fire Control module with a gas fire.

When not in use store the Wood-Fire Control Module indoors.

Non-dishwasher safe.

Never use the Wood-Fire Control Module in strong winds.

FR - MISE EN GARDE ET AVERTISSEMENTS - N'utilisez pas le module de commande du feu de bois sans le rack à bûches. Une utilisation incorrecte peut endommager le module de commande Feu à bois. N'utilisez jamais le module de commande Feu à bois avec un feu à gaz. En cas de non utilisation, conservez le module de commande Feu à bois à l'intérieur. Ne lavez pas au lave-vaisselle. N'utilisez jamais le module de commande Feu à bois par vents forts. N'installez et ne retirez jamais le rack à bûches lorsque le four est en cours d'utilisation. Assurez-vous d'un refroidissement complet avant de le retirer. L'autonomie de la batterie varie en fonction de la vitesse du ventilateur. L'autonomie prévue de la batterie à vitesse de ventilation élevée est d'environ 3 heures. N'utilisez pas le kit de contrôle du feu de bois si la grille du conduit n'est pas installée. Retirez le module de contrôle du feu de bois s'il doit rester utilisé pendant plus de trente minutes.

ES - PRECAUCIONES Y ADVERTENCIAS - No utilice el módulo de control del fuego de leña sin el soporte de leña. Un uso inadecuado puede causar daños en el módulo de control de fuego de leña. No utilice nunca el módulo de control del fuego de leña con un fuego de gas. Cuando no esté en uso, guarde el módulo de control del fuego de leña en el interior. Producto no apto para lavavajillas. No utilice nunca el módulo de control del fuego de leña si hace mucho viento. Nunca instale ni retire el soporte de leña cuando el horno esté en uso. Asegúrese de que se haya enfriado por completo antes de retirarlo. La duración de la batería depende de la velocidad del ventilador. La duración esperada de la batería utilizando el ventilador a alta velocidad es de aproximadamente 3 horas. No utilice el kit de control del fuego de leña sin la rejilla del conducto. Retire el módulo de control del fuego de leña si no se ha usado durante más de treinta minutos.

DE - VORSICHTSMASSNAHMEN UND WARNHINWEISE - Verwenden Sie das Holzfeuer-Steuermodul nicht ohne das Holzgestell. Unsachgemäßer Gebrauch kann zu Schäden am Holzfeuer-Steuermodul führen. Verwenden Sie das Holzfeuer-Steuermodul niemals mit einem Gasfeuer. Lagern Sie das Holzfeuer-Steuermodul bei Nichtgebrauch in einem geschlossenen Raum. Nicht spülmaschinenfest. Verwenden Sie das Holzfeuer-Steuermodul niemals bei starkem Wind. Montieren oder entfernen Sie das Holzgestell keinesfalls, während der Ofen in Betrieb ist. Stellen Sie sicher, dass es vollständig abgekühlt ist, bevor Sie es herausnehmen. Die Lebensdauer des Akkus hängt von der Lüftergeschwindigkeit ab. Die erwartete Akkulaufzeit bei hoher Lüftergeschwindigkeit beträgt etwa 3 Stunden. Verwenden Sie das Holzfeuer-Steuermodul erst, wenn Sie das Lüftungsgitter installiert haben. Entfernen Sie das Holzfeuer-Steuermodul, wenn es länger als 30 Minuten nicht verwendet wird.

IT - AVVERTENZE E PRECAUZIONI - Non utilizzare il modulo di controllo della combustione a legna senza la rastrelliera per la legna. Un uso improprio può causare danni al modulo di controllo della combustione a legna. Non utilizzare mai il modulo di controllo della combustione a legna con una combustione a gas. Quando non viene utilizzato, conservare il modulo di controllo della combustione a legna al chiuso. Non lavabile in lavastoviglie. Non utilizzare mai il modulo di controllo della combustione a legna in presenza di forti venti. Non installare o rimuovere mai la rastrelliera per la legna quando il forno è in funzione. Assicurarsi che sia completamente raffreddato prima di rimuoverla. La durata della batteria varia in base alla velocità della ventola. La durata prevista della batteria a velocità elevata della ventola è di circa 3 ore. Non utilizzare il Kit di Controllo del fuoco a legna senza la griglia del condotto installata. Rimuovere il Modulo di Controllo del fuoco a legna se non viene utilizzato per più di 30 minuti.

Never install or remove the wood rack when the oven is in use. Ensure fully cooled before removing.

Do not use the Wood Fire Control Kit without the duct grate installed.

Remove the Wood Fire Control Module if not in use for more than 30 minutes.

Battery life varies with fan speed. The expected battery life on high fan speed is approximately 3 hours.

NL - MELDINGEN EN WAARSCHUWINGEN - Gebruik de houtvuur bedieningsmodule niet zonder het houtrek. Verkeerd gebruik kan schade veroorzaken aan de houtvuur bedieningsmodule. Gebruik de houtvuur bedieningsmodule nooit met een gasvuur. Sla de houtvuur bedieningsmodule binnen op als deze niet wordt gebruikt. Mag niet in de vaatwasser. Gebruik de houtvuur bedieningsmodule nooit bij harde wind. Installeer of verwijder het houtrek nooit als de oven wordt gebruikt. Zorg dat de oven helemaal is afgekoeld voordat u het houtrek verwijdert. De accuduur is afhankelijk van de ventilatorsnelheid. De verwachte accuduur bij een hoge ventilatorsnelheid is ongeveer 3 uur. Gebruik de houtvuurbeveiligingsset niet zonder dat het rooster is geïnstalleerd. Verwijder de houtvuurbeveiligingsset als deze meer dan 30 minuten niet wordt gebruikt.

DK - FORSIGTIGHED OG ADVARSLER - Brug ikke brændeovnsmodulet uden brænderist. Forkert brug kan forårsage skade på brændeovnsmodulet. Brug aldrig brændeovnsmodulet med gas. Når brændeovnsmodulet ikke er i brug, skal det opbevares indendørs. Tåler ikke opvaskemaskine. Brug aldrig brændeovnsmodulet i stærk vind. Brænderisten må aldrig monteres eller fjernes, når ovnen er i brug. Sørg for at den er helt afkølet, før den tages ud. Batterilevetiden varierer afhængigt af ventilatorhastigheden. Den forventede batterilevetid ved høj ventilatorhastighed er cirka 3 timer. Brug ikke Wood Fire Control Kit uden at kanalristen er monteret. Fjern Wood Fire Control Module, hvis det ikke skal bruges i mere end 30 minutter.

SE - FÖRSIKTIGHETSÅTGÄRDER OCH VARNINGAR - Använd inte styrmodulen för vedeldning utan vedhyllan. Felaktig användning kan skada styrmodulen för vedeldning. Använd aldrig styrmodulen för vedeldning tillsammans med gasbrännare. Förvara styrmodulen för vedeldning inomhus när den inte används. Tål inte maskindisk. Använd aldrig styrmodulen för vedeldning vid stark vind. Montera eller ta aldrig bort vedhyllan medan ugnen används. Kontrollera att ugnen är helt nedkyld innan vedhyllan tas bort. Batteritiden påverkas av fläkthastigheten. Förväntad batteritid vid hög fläkthastighet är cirka 3 timmar. Använd inte Wood Fire Control-sätsen utan att kanalens galler är monterat. Ta bort Wood Fire Control-modulen om den inte har använts på över 30 minuter.

NO - FORSIKTIGHET OG ADVARSLER - Bruk ikke trefyringskontrollmodulen uten trestativet. Upassende bruk kan forårsake skade på trefyringskontrollmodulen. Bruk aldri trefyringskontrollmodulen med gass-ild. Når den ikke er i bruk, bør trefyringskontrollmodulen oppbevares innendørs. Tåler ikke å bli vasket i oppvaskmaskin. Trefyringskontrollmodulen må aldri brukes under sterk vind. Aldri installer eller fjern trestativet mens ovnen er i bruk. Sørg for at det er helt avkjølt før du fjerner det. Batterilevetid varierer med viftehastighet. Forventet batterilevetid på høy viftehastighet er ca. tre timer. Trefyringssettet må ikke brukes uten at kanalgrillen er montert. Fjern trefyringsmodulen hvis den ikke har vært i bruk i over 30 minutter.

:IL

אזהרות ואמצעי זהירות - אין להשתמש במודול לבקרת בעירת עצים בהעדר מגש עצי הבעירה. שימוש לא נכון עלול לגרום נזק למודול לבקרת בעירת העצים. לעולם אל תשתמשו במודול לבקרת בעירת העצים עם קמין גז. כאשר אינו בשימוש, יש לאחסן את המודול לבקרת בעירת העצים בבית. לא בטוח לשימוש במדיח כלים. אין להשתמש במודול לבקרת בעירת עצים ברוחות חזקות. אין להתקין או להסיר את מדף העצים כאשר התנור פועל. ודאו את התקררותו המוחלטת לפני הזזתו. תוחלת חיי הסוללה משתנה בהתאם למהירות המאוורר. תוחלת חיי הסוללה הצפויה עם המאוורר פועל בשיא מהירותו היא 3 שעות. אין להשתמש בערכת בקרת אש עץ בל עוד סורג הצינור אינו מותקן. הסר את מודול בקרת אש העץ אם אינו בשימוש במשך יותר מ-30 דקות.